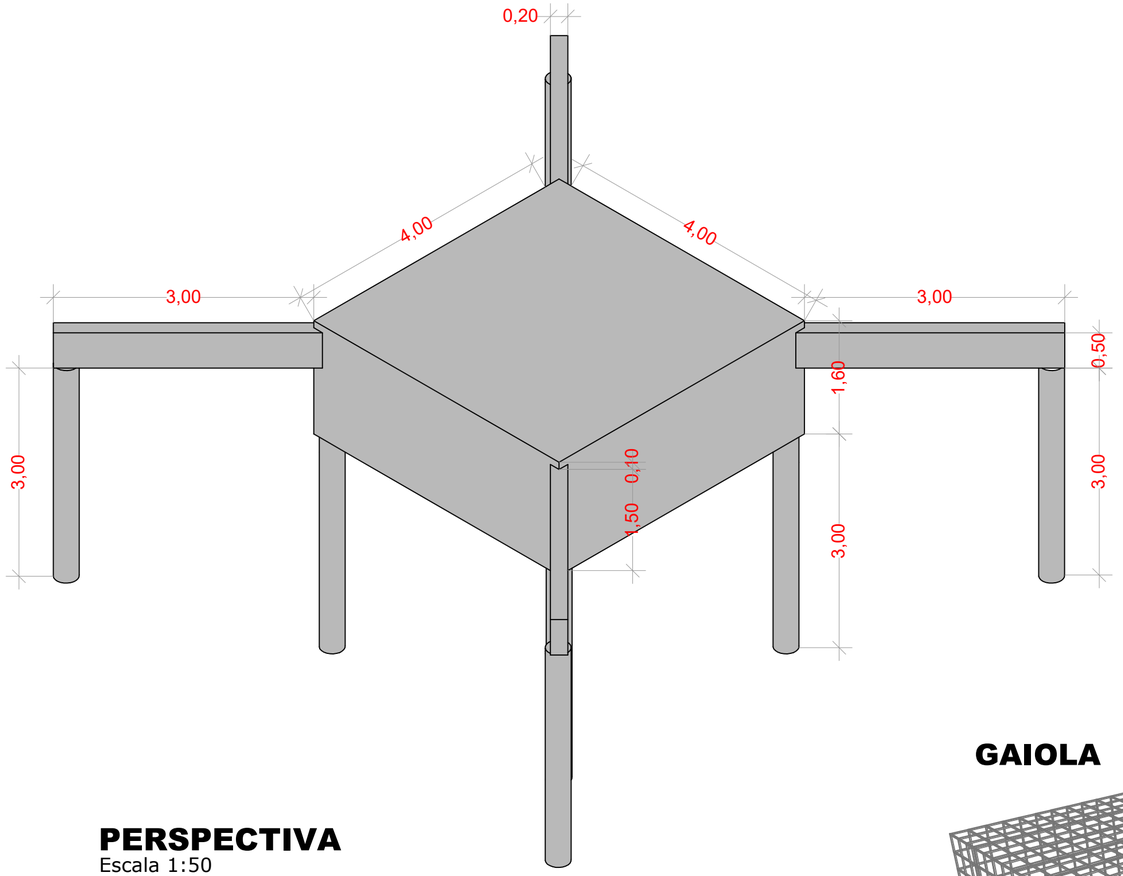

PERSPECTIVA
Escala 1:50

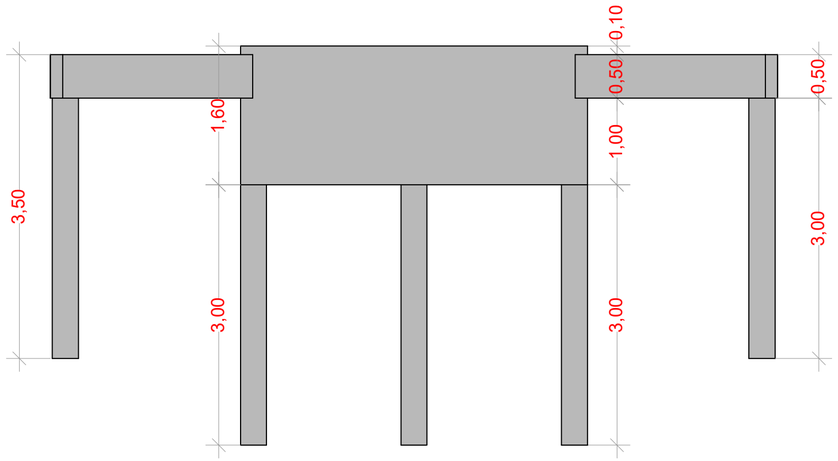

VISTA FRONTAL
Escala 1:50

GAIOLA

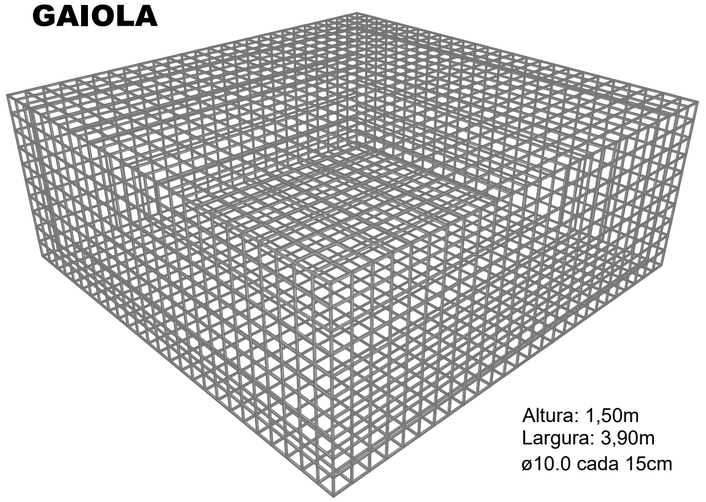

Altura: 1,50m
Largura: 3,90m
ø10.0 cada 15cm

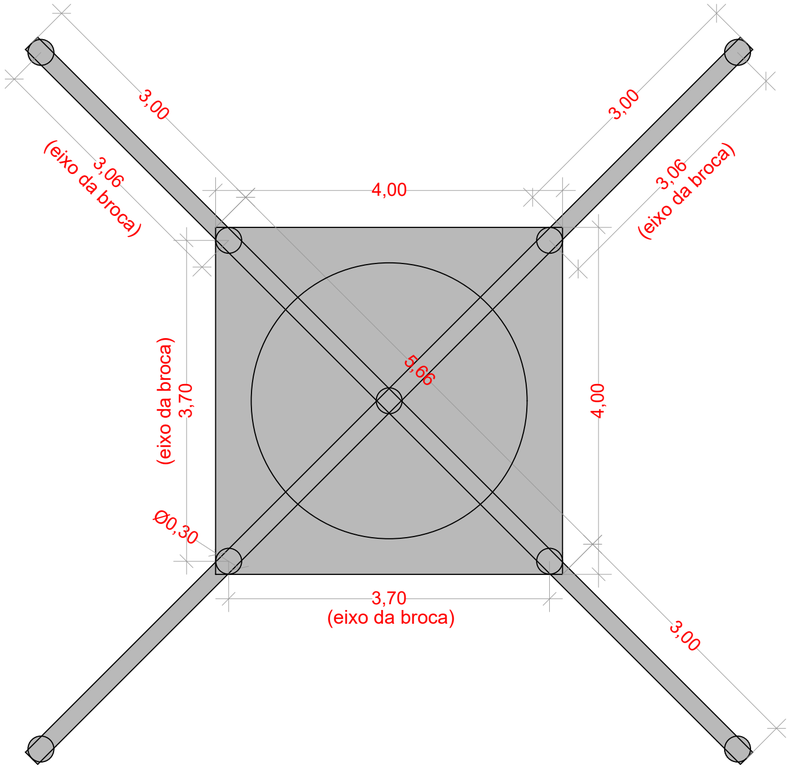

PLANTA BAIXA
Escala 1:50

VIGA

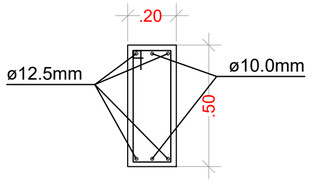

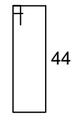

ø5.0 cada 10cm

BROCA

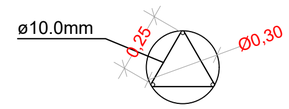

ø5.0 cada 20cm

BASE 4,00 X 4,00 X 1,60m - 25,60m³ + VIGA 0,20 X 0,50 X 3 * 4 - 1,20m³
TRAÇO 1 : 2 : 4

Cimento: 175 sc.	Areia Grossa: 15,00 m³	Pedra brita: 24,00 m³

BROCA 0,30 X 0,30 X 3,00m - 1,70m³
TRAÇO 1 : 2 : 4

Cimento: 12 sc.	Areia Grossa: 1,00 m³	Pedra brita: 1,50 m³

TOTAL

Cimento: 187 sc.	Areia Grossa: 16,00 m³	Pedra brita: 25,50 m³

RELAÇÃO DE FERRAGENS

Aço CA 50 Ø12.5mm: 8 barras 12m

Aço CA 50 Ø10.0mm: 71 barras 12m

Aço CA 60 Ø5.0mm: 36 barras 12m

samae
Proporcionando qualidade de vida
TANGARÁ DA SERRA-MT

SERVIÇO AUTÔNOMO MUNICIPAL DE ÁGUA E ESGOTO
GERÊNCIA TÉCNICA

TANGARÁ DA SERRA - MT

ASSUNTO:
Base para reservatório tipo tubular c/ capadidade de 100.000L

CONTEUDO:
Detalhamento estrutual da base do reservatório tipo tubular c/ capacidade de 100.000L

ESCALA:	DESENHO:	ARQUIVO:	DATA:
indicadas	Enã Jordão	-	ago/2026

ASSINATURAS:

Enã das Virgens Jordão
Responsável Técnico
Eng.º Civil - CREA-MT 57661

Marcos Scolari
Diretor Geral - SAMAE
CNPJ 06.068.089/0001-04

PRANCHA
1/2

Assinado por 2 pessoas: ENÃ DAS VIRGENS JORDÃO e MARCOS SCOLARI
Para verificar a validade deste assinatura, acesse https://tangaradaserra.1doc.com.br/verificacao/DC8A-D1E5-C438-FD3C e informe o código DC8A-D1E5-C438-FD3C

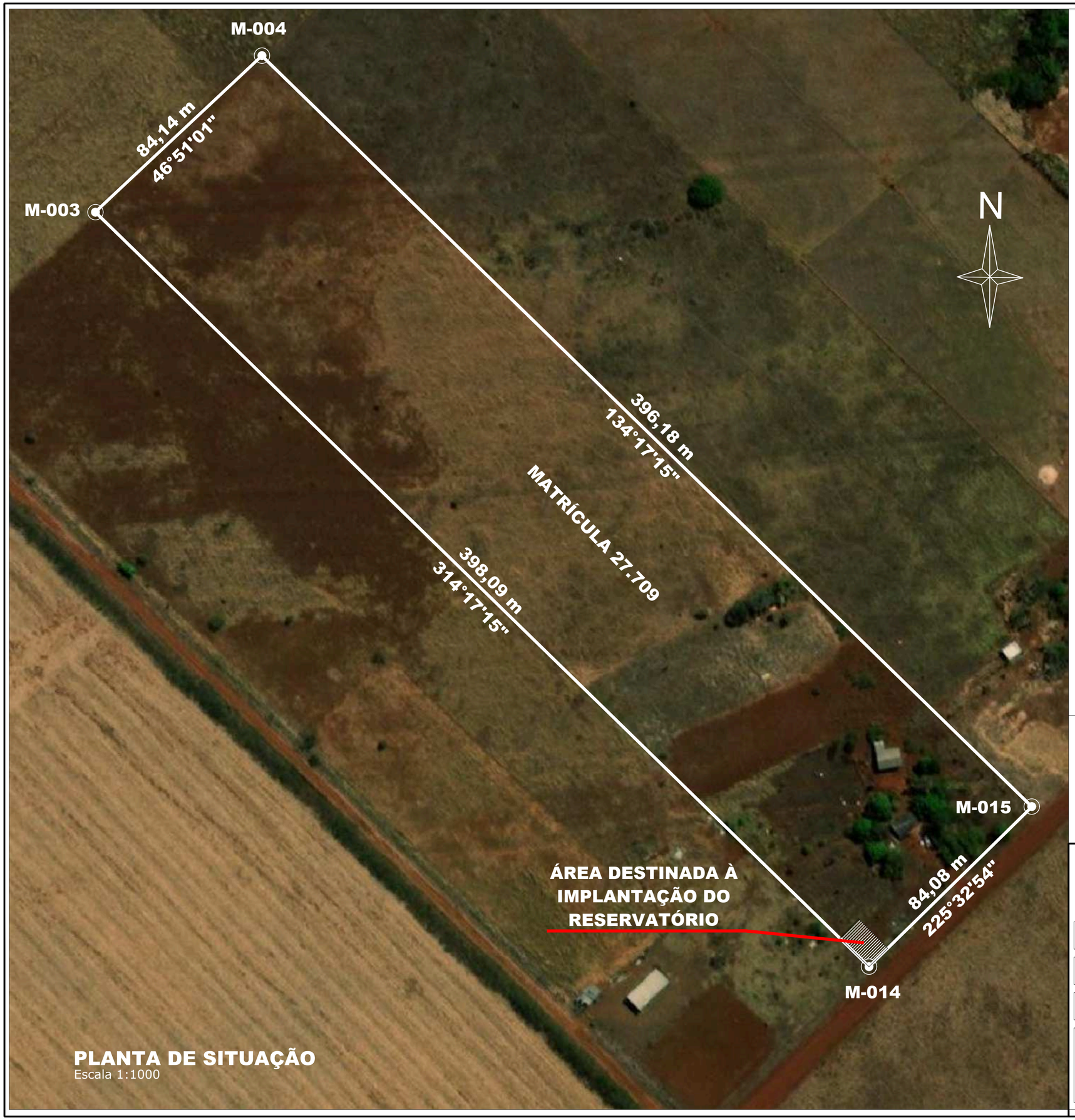

PLANTA DE SITUAÇÃO
Escala 1:1000

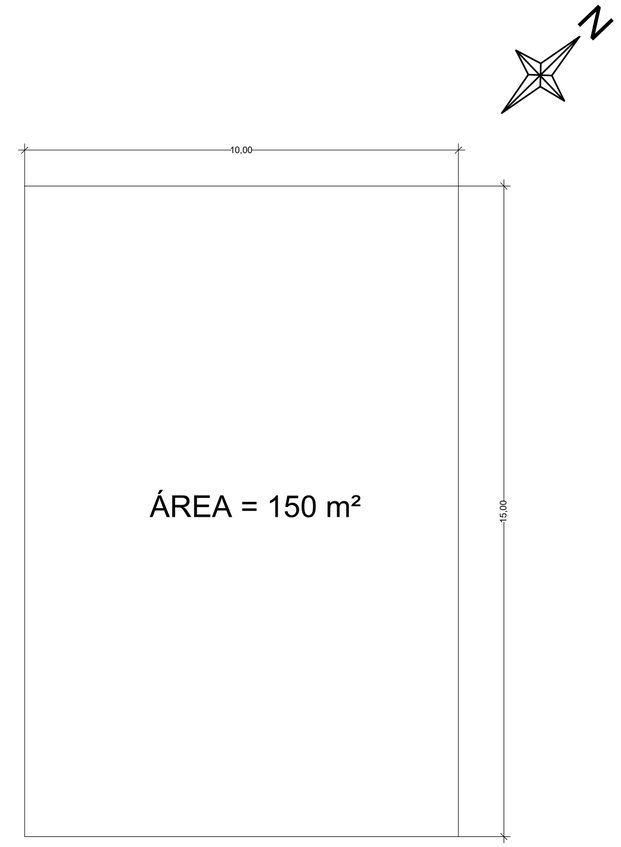

ÁREA DESTINADA À IMPLANTAÇÃO DO RESERVATÓRIO

Escala 1:100

CONFRONTAÇÕES

FRENTE: 84,08 M COM A ESTRADA MUNICIPAL PROJETADA NS-02
FUNDOS: 84,14 M COM O LOTE RURAN N° 01
LADO DIREITO: 396,18 M COM O LOTE RURAL Nº 03
LADO ESQUERDO: 398,09 M COM A ESTRADA MUNICIPAL PROJETADA NS-01

SERVIÇO AUTÔNOMO MUNICIPAL DE ÁGUA E ESGOTO

GERÊNCIA TÉCNICA — TANGARÁ DA SERRA - MT

ASSUNTO: Implantação do Reservatório Metálico de 100.000 litros

CONTEUDO: Detalhamento da área destinada à implantação do Reservatório Metálico de 100.000 litros

ESCALA:	DESENHO:	ARQUIVO:	DATA:
indicadas	Enã Jordão	-	ago/2026

ASSINATURAS:

Enã das Virgens Jordão
Responsável Técnico
Eng.° Civil - CREA-MT 57661

Marcos Scolari
Diretor Geral - SAMAE
CNPJ 06.068.089/0001-04

PRANCHA 2/2

Assinado por 2 pessoas: ENÃ DAS VIRGENS JORDÃO e MARCOS SCOLARI
Para verificar a validade das assinaturas, acesse https://tangaradaserra.1doc.com.br/verificacao/DC8A-D1E5-C438-FD3C e informe o código DC8A-D1E5-C438-FD3C

VERIFICAÇÃO DAS ASSINATURAS

Código para verificação: DC8A-D1E5-C438-FD3C

Este documento foi assinado digitalmente pelos seguintes signatários nas datas indicadas:

- ENÃ DAS VIRGENS JORDÃO (CPF 070.XXX.XXX-69) em 17/09/2026 07:32:04 GMT-04:00
  Papel: Parte
  Emitido por: Sub-Autoridade Certificadora 1Doc (Assinatura 1Doc)

- MARCOS SCOLARI (CPF 406.XXX.XXX-34) em 17/09/2026 10:39:35 GMT-04:00
  Papel: Parte
  Emitido por: Sub-Autoridade Certificadora 1Doc (Assinatura 1Doc)

Para verificar a validade das assinaturas, acesse a Central de Verificação por meio do link:

https://tangaradaserra.1doc.com.br/verificacao/DC8A-D1E5-C438-FD3C